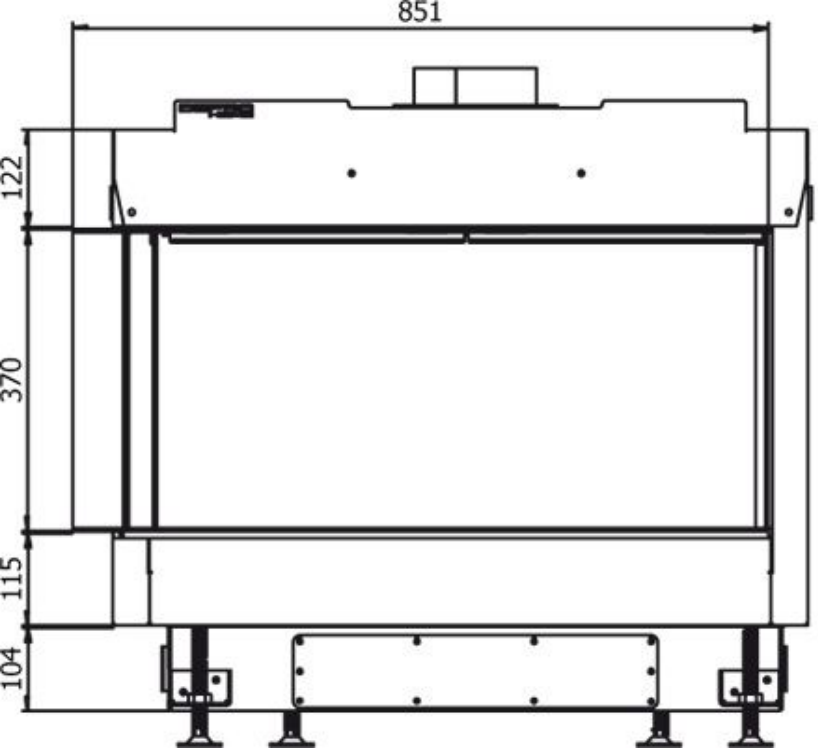
851
122
370
115
104

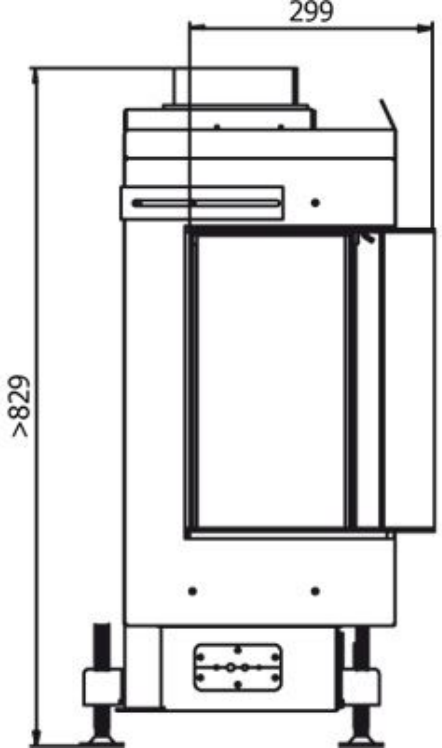
299
>829

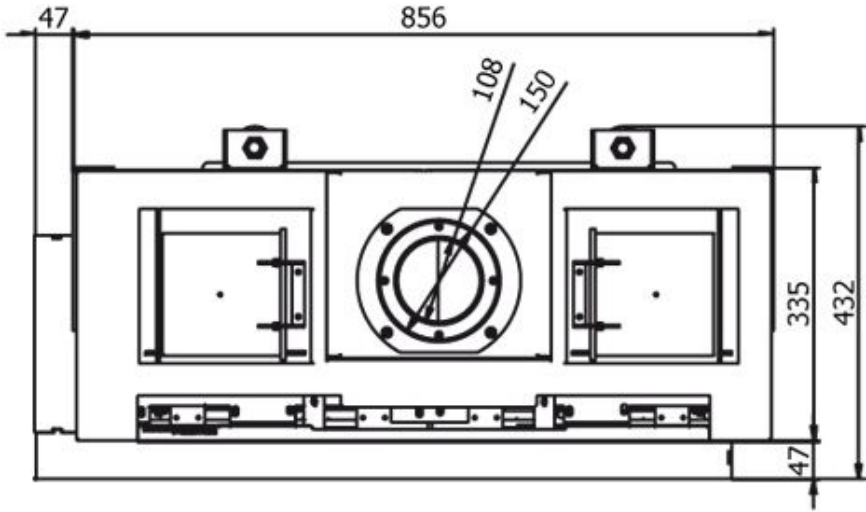
47
856
108
150
335
432
47